Produktdatenblatt

AVENARIUS
BAD. FUNKTION. DESIGN.

Serie easy living!
Haltegriff/Brausestange
903 4797 010

Bild

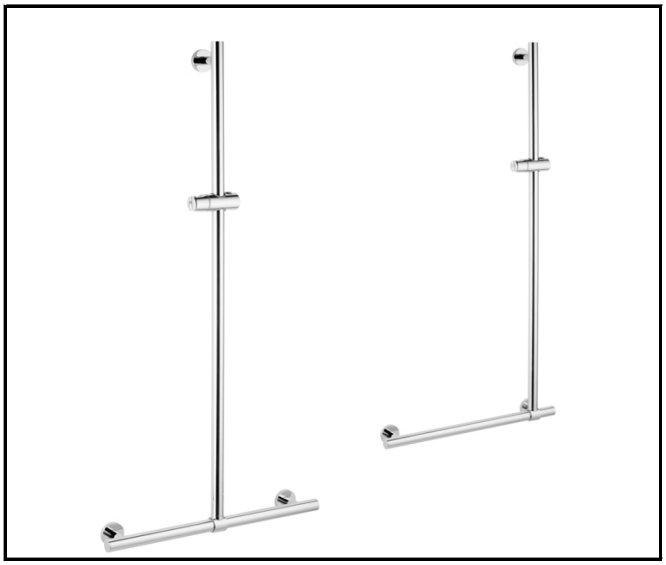

Zeichnung

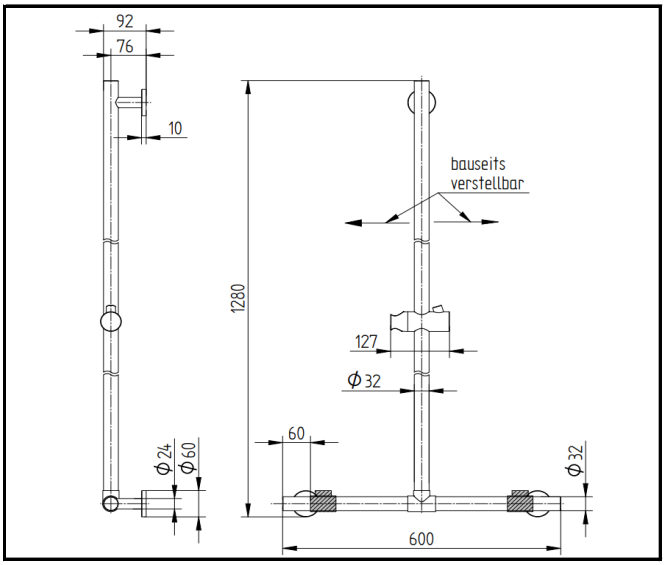

Produktbeschreibung

Handlauf mit Brausestange
und Gleiter
Rohr Ø 32 mm
Brausestange frei montierbar
Statische Belastbarkeit max. 150 kg

Ausschreibungstext

AVENARIUS Serie easy living!
Artikelnummer 903 4797 010
Handlauf mit Brausestange verchromt
und Gleiter
Rohr Ø 32 mm
Statische Belastbarkeit max. 150 kg
leicht zu reinigen
Breite 600 mm
Tiefe 92 mm
Höhe 1280 mm
inkl. Befestigungsmaterial zum Schrauben

Material

Metall

Oberfläche

chrom

Befestigungsart

Zum Schrauben

Modelländerungen sowie Irrtum bei der Beschreibung behalten wir uns vor. Stand: 27.10.2024

AVENARIUS BAD. FUNKTION. DESIGN. GmbH + Co. KG
Horlecke 110
D-58706 Menden

Tel.: +49 (0) 23 73 / 3 999 666
E-Mail: info@avenarius-bad.de
www.avenarius-bad.de